Arkusz danych produktu

Specyfikacje

Harmony XB5 Przełącznik biomechaniczny Ø22 napięcie 24 V DC 2 styki M12 PNP 1NO

XB5S1B2M12

Parametry podstawowe

Typ produktu lub komponentu	Przełącznik biometryczny
Zastosowanie produktu	Obchodzenie się z materiałami Maszyny przemysłowe
skrócona nazwa urządzenia	XB5S
Materiał maskownicy	Dark grey plastic
Średnica montażowa	22 mm
rodzaj wyjścia	PNP
Sprzedaż zgodnie z niepodzielną liczbą	1
stopień ochrony IP	IP20 zgodnie z IEC 60529 (tył) IP65 zgodnie z IEC 60529 (płyta czołowa)
Rodzaj elementu napędowego	Stabilny - położenie zaryglowane
Położenie elementu napędowego	2 położenia
Rodzaj elementu napędowego	czytnik linii papilarnych
użycie pamięci	200 użytkowników z możliwością dodania do 2 odcisków palców na użytkownika

Parametry uzupełniające

materiał obudowy	Poliamid PA66
matefiał izolacyjny kabli	PvR
Położenie pracy	Pozycja w poziomie Instalacja pionowa na powierzchni Połaska powierzchnia montażu
funkcja modułu	Bistabilne
Masa produktu	0,183 kg
Oznakowanie	CE
sygnalizacja lokalna	1 LED (zielony) for wskaźnik stanu wyjściowego 1 LED (pomarańczowy) for tryb rozpoznania administratora 1 LED (pomarańczowy) for tryb rejestracji operatora 1 LED (czerwony) for błąd 1 LED (czerwony) for RESET
Zabezpieczenie przeciwzwarciowe	250 mA bezpiecznik zewnętrzny typ gG
Znamionowe napięcie zasilania [Us]	24 V DC
Przyłącza elektryczne	M12 złącze z 0,2 m
Graniczne napięcie zasilające	20…30 V DC
Rodzaj zabezpieczenia	Odwrotna polaryzacja Zabezpieczenie przeciążeniowe Zwarcie

Wyłączenie odpowiedzialności: Niniejsza dokumentacja nie pełni funkcji zastępczej i nie powinna być wykorzystywana do określenia niezawodności lub przydatności opisanych w niej produktów do konkretnych zastosowań użytkownika

maksymalny prąd łączeniowy	200 mA
napięcie obniżone [Ures]	1 V stan zamknięty
obciążenie prądowe	<= 70 mA brak obciążenia
pierwsze opóźnienie	3 s 0.5 ms na zarejestrowanego użytkownika
Maximum delay recovery	1,5 s
Maximum delay response	1,5 s

Środowisko pracy

Gama produktów	Harmony XB5S
Temepratura otoczenia dla przechowywania	-25…70 °C
temperatura otoczenia dla pracy urządzenia	-5…50 °C
stopień ochrony NEMA	NEMA 12
Normy	IEC 61000-6-4 IEC 61000-6-2
Certyfikaty produktu	CSA UL
Odporność na wibracje	+/- 3 mm (f= 5…9 Hz) conforming to IEC 60068-2-6 1 gn (f= 9…500 Hz) conforming to IEC 60068-2-6
Odporność na wstrząsy	50 gn 11 ms zgodnie z IEC 60068-2-27

Jednostka opakowania

Jednostka miary opakowania 1	PCE
Ilość jednostek w opakowaniu 1	1
Wysokość opakowania 1	6,5 cm
Szerokość opakowania 1	9,5 cm
Długość opakowania 1	18,5 cm
Waga opakowania 1	160,0 g
Jednostka miary opakowania 2	S02
Ilość jednostek w opakowaniu 2	8
Wysokość opakowania 2	15,0 cm
Szerokość opakowania 2	30,0 cm
Długość opakowania 2	40,0 cm
Waga opakowania 2	1,596 kg

Warunki gwarancji

Gwarancja	18 miesięcy

Environmental Data

Firma Schneider Electric dąży do osiągnięcia statusu zerowej emisji netto do 2050 r. dzięki partnerstwom w łańcuchu dostaw, materiałom o mniejszym wpływie na środowisko i gospodarce obiegu zamkniętego za pośrednictwem naszej trwającej kampanii "Use Better, Use Longer, Use Again" w celu wydłużenia żywotności produktów i możliwości recyklingu.

Environmental Data - objaśnienie

Jak oceniamy zrównoważony rozwój produktów

Wpływ na środowisko

Ślad weglowy (kg ekwiwalentu CO2 na CR, całkowity cykl życia)	**172**
Ujawnienie informacji o wpływie na środowisko	**Środowiskowy profil produktu**

Use Better

Materiały i opakowania

Opakowanie wykonane z kartonu pochodzącego z recyklingu	**Nie**
Opakowanie bez plastiku jednorazowego użytku	**Nie**
Dyrektywa RoHS UE	**Zgodność z pro-active (produkt poza zakresem obowiązywania dyrektywy UE RoHS)**

Use Again

Przepakowanie i regeneracja

Profil cyklu życia produktu (PEP)	**Informacja o żywotności**
Odbiór	**No**
WEEE	**Produkt musi być utylizowany na rynkach Unii Europejskiej zgodnie wytycznymi dotyczącymi zbiórki odpadów i nigdy nie może trafiać do pojemników na śmieci.**

Dimensions Drawings

Dimensions of Biometric Switches

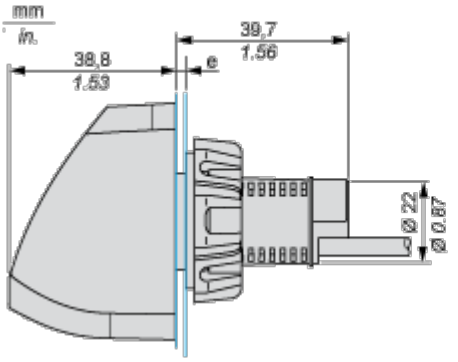

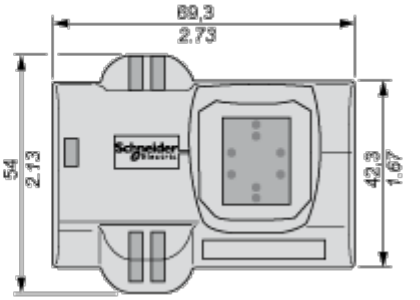

e: 1 to 6 mm / 0.04 to 0.24 in.

Connections and Schema

M12 Connector

M12 connector

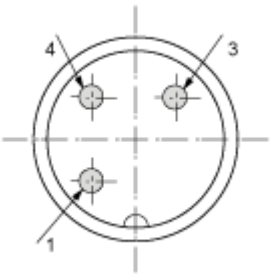

1 : (+)

3 : (-)

4 : Output

Technical Illustration

Dimensions

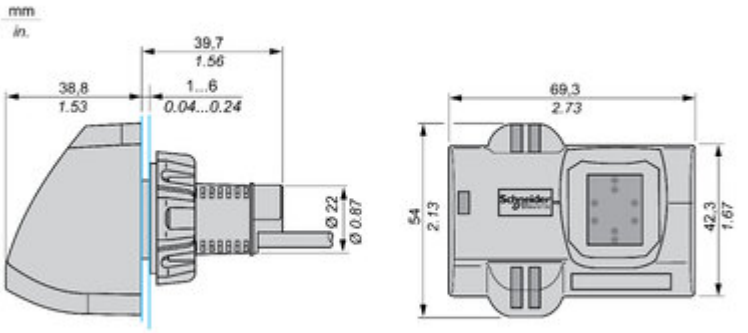

Technical Illustration

Wiring diagram

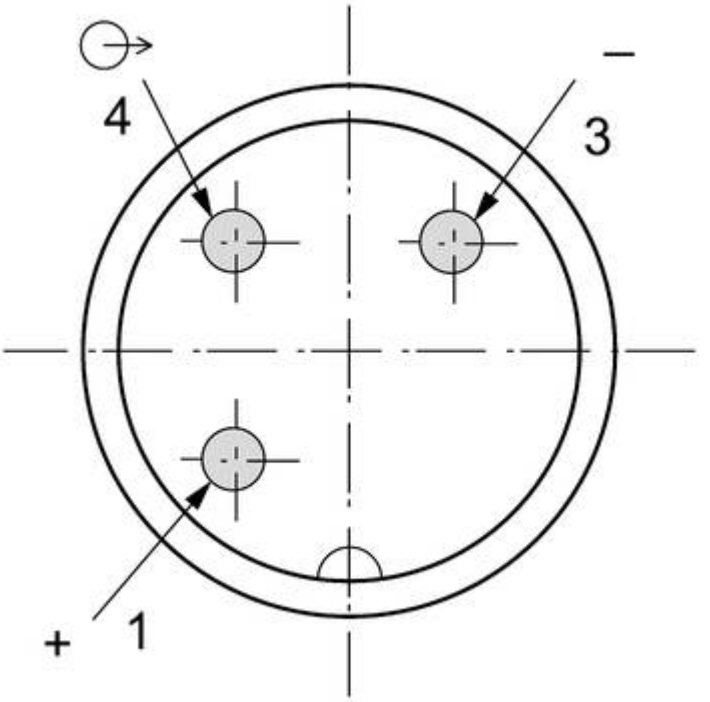

Offer Marketing Illustration

Product benefits / Features

Offer Marketing Illustration

Product benefits / Features

Image of product / Alternate images

Alternative

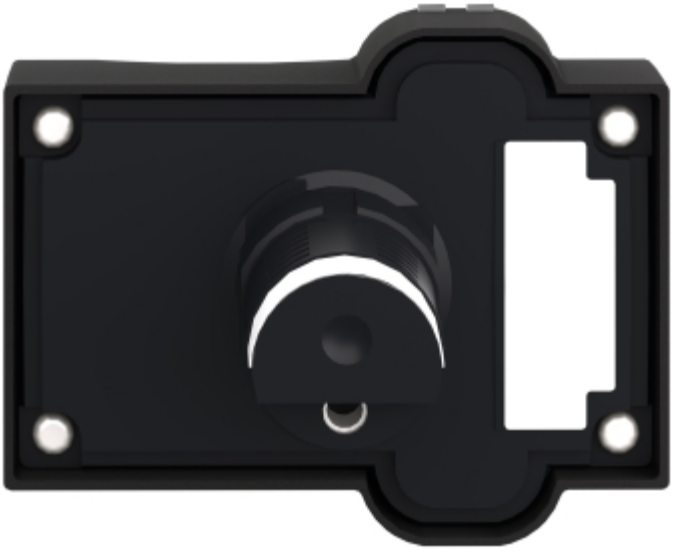

Image of product in real life situation