KATALOG ONLINE
www.mysick.com

# Indukcyjne czujniki zbliżeniowe
# Cylindrical threaded housing, IME18

IME18-08NNSZC0S

SICK
Sensor Intelligence.

# Indukcyjne czujniki zbliżeniowe
# Cylindrical threaded housing, IME18

**Nazwa modelu** > IME18-08NNSZC0S
**Numer części** > 1040958

### At a glance
- Size M18
- IP 67 enclosure rating
- Operating temperature from -25° C to +75° C

### Your benefits
- Reduced machine downtime
- Reduced mechanical damage
- Fewer maintenance costs due to longer service life
- High resistance to shock and vibrations

## Cechy

| | |
|---|---|
| Budowa: | Cylindryczna |
| Wymiar gwintu: | M18 x 1 |
| Sensing range Sn: | 8 mm |
| Assured sensing range Sa: | 6,48 mm |
| Instalacja w metalu: | Niezabudowany |
| Częstotliwość przełączania: | 1.000 Hz |
| Wyjście przełączające: | NPN |
| Output function: | NO |
| Electrical wiring: | DC 3-wire |
| Rodzaj zabezpieczenia: | IP 67 [1] |
| Sposób przyłączenia: | Connector M12, 4-pin |
| Housing: | Standard |

[1] According to EN 60529

## Mechanika/elektronika

| | |
|---|---|
| Napięcie zasilania: | 10 V DC ... 30 V DC |
| Tętnienia resztkowe: | ≤ 10 % |
| Spadek napięcia: | ≤ 2 V |
| Pobór prądu: | ≤ 10 mA [1] |
| Czas osiągnięcia dostępności: | ≤ 100 ms |
| Histereza: | 5 % ... 15 % |
| Odtwarzalność::: | ≤ 2 % [2] [3] |
| Przesunięcie cieplne (Sr): | ± 10 % |
| Kompatybilność elektromagnetyczna:: | Zgodna z EN 60947-5-2 |

 © SICK AG. Z zastrzeżeniem zmiany bez powiadomienia. 

| | |
|---|---|
| Output current Ia: | ≤ 200 mA |
| Zabezpieczenie przed zwarciami: | ✓ |
| Zabezpieczenie przed zmianą biegunowości: | ✓ |
| Power-up pulse protection: | ✓ |
| Shock/vibration: | 30 g, 11 ms/10 Hz ... 55 Hz, 1 mm |
| Ambient temperature operation: | -25 °C ... 75 °C |
| Tworzywo, obudowa: | Metal, Mosiądz niklowany |
| Tworzywo, obudowa: | Tworzywo sztuczne, PA6 |
| Długość obudowy: | 69 mm |
| Thread length: | 42 mm |
| Moment dokręcania: | 40 Nm |

[1] Without load [2] Ub and Ta constant [3] Of Sr

## Współczynniki redukcyjne

| | |
|---|---|
| Uwaga: | The values are reference values which may vary |
| Carbon steel St37 (Fe): | 1 |
| Stainless steel (V2A, 304): | Ca. 0,8 |
| Copper (Cu): | Ca. 0,4 |
| Aluminum (Al): | Ca. 0,45 |
| Brass (Br): | Ca. 0,4 |

## Instrukcje określające

| | |
|---|---|
| A: | 18 mm |
| B: | 36 mm |
| C: | 18 mm |
| D: | 24 mm |
| E: | 16 mm |
| F: | 64 mm |
| Uwaga: | Associated graphic see "Installation" |


© SICK AG. Z zastrzeżeniem zmiany bez powiadomienia.

## Installation note non-flush installation

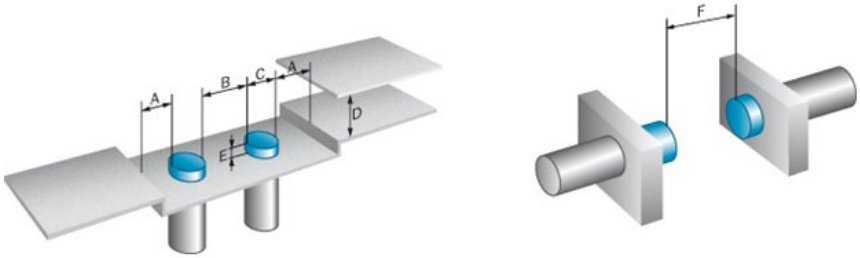


## Installation note

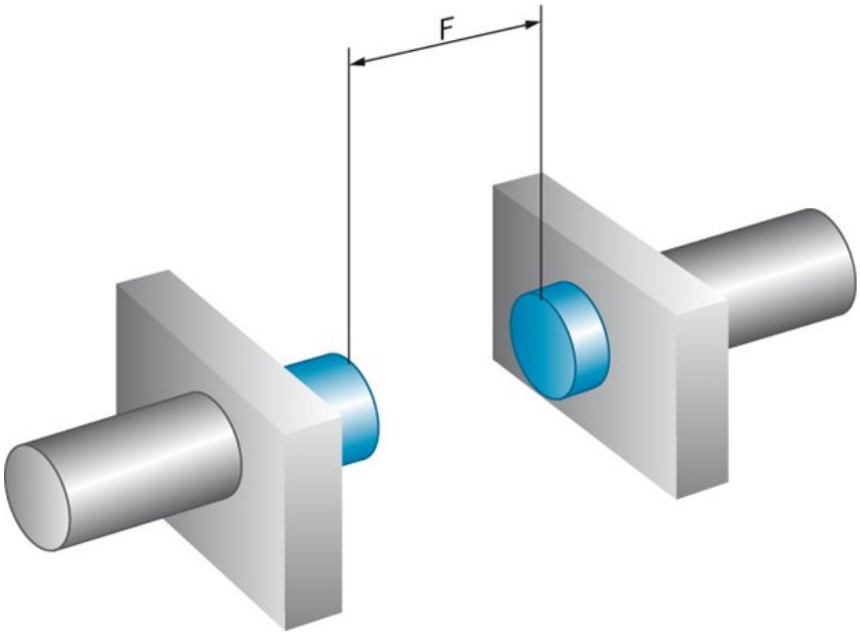

## Dimensional drawing

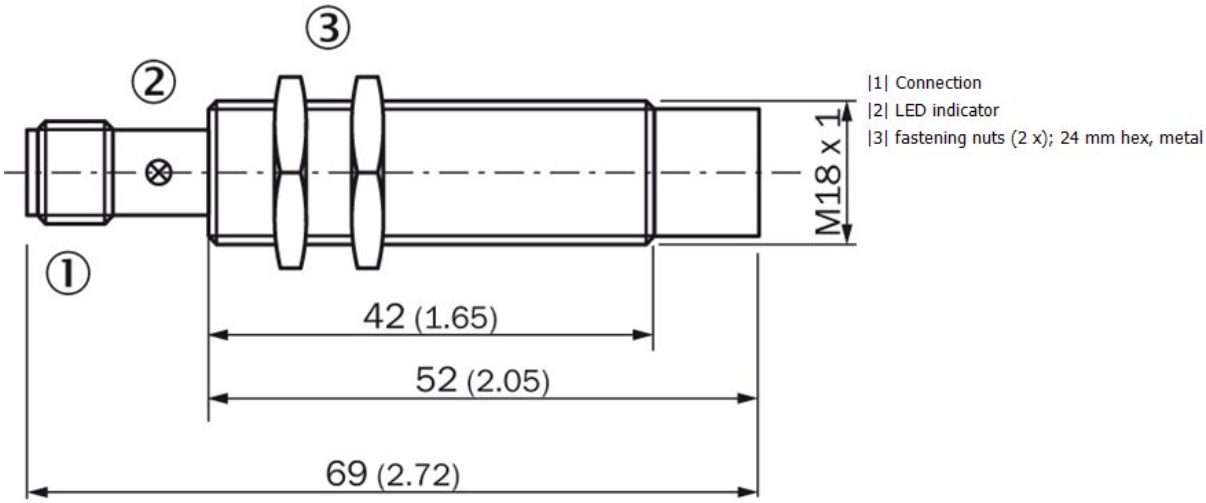


## Connection diagram

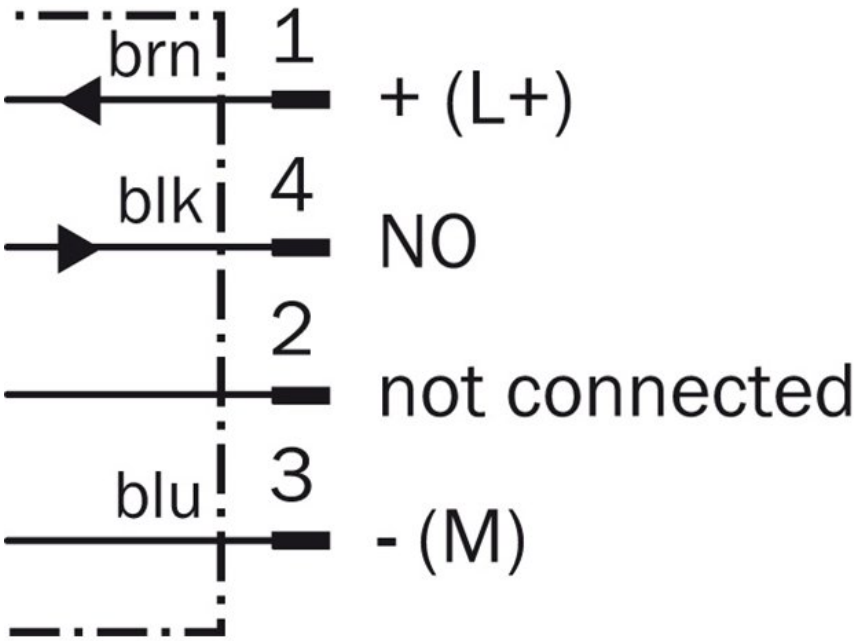


 © SICK AG. Z zastrzeżeniem zmiany bez powiadomienia. 

## Connection type

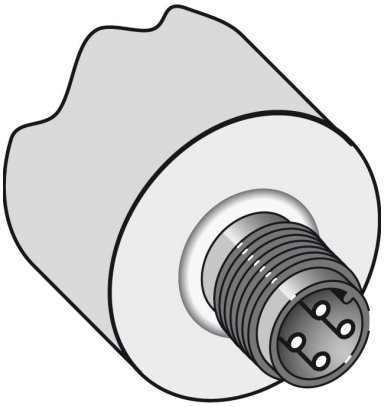

 © SICK AG. Z zastrzeżeniem zmiany bez powiadomienia. 

USmod int42


**Australia**
Phone +61 3 9457 0600
1800 334 802 – tollfree
E-Mail sales@sick.com.au

**Belgium/Luxembourg**
Phone +32 (0)2 466 55 66
E-Mail info@sick.be

**Brasil**
Phone +55 11 3215-4900
E-Mail sac@sick.com.br

**Canada**
Phone +1 905 771 14 44
E-Mail information@sick.com

**Česká republika**
Phone +420 2 57 91 18 50
E-Mail sick@sick.cz

**China**
Phone +86 4000 121 000
E-Mail info.china@sick.net.cn
Phone +852-2153 6300
E-Mail ghk@sick.com.hk

**Danmark**
Phone +45 45 82 64 00
E-Mail sick@sick.dk

**Deutschland**
Phone +49 211 5301-301
E-Mail info@sick.de

**España**
Phone +34 93 480 31 00
E-Mail info@sick.es

**France**
Phone +33 1 64 62 35 00
E-Mail info@sick.fr

**Great Britain**
Phone +44 (0)1727 831121
E-Mail info@sick.co.uk

**India**
Phone +91–22–4033 8333
E-Mail info@sick-india.com

**Israel**
Phone +972-4-6801000
E-Mail info@sick-sensors.com

**Italia**
Phone +39 02 27 43 41
E-Mail info@sick.it

**Japan**
Phone +81 (0)3 3358 1341
E-Mail support@sick.jp

**Magyarország**
Phone +36 1 371 2680
E-Mail office@sick.hu

**Nederland**
Phone +31 (0)30 229 25 44
E-Mail info@sick.nl

**Norge**
Phone +47 67 81 50 00
E-Mail sick@sick.no

**Österreich**
Phone +43 (0)22 36 62 28 8-0
E-Mail office@sick.at

**Polska**
Phone +48 22 837 40 50
E-Mail info@sick.pl

**România**
Phone +40 356 171 120
E-Mail office@sick.ro

**Russia**
Phone +7-495-775-05-30
E-Mail info@sick.ru

**Schweiz**
Phone +41 41 619 29 39
E-Mail contact@sick.ch

**Singapore**
Phone +65 6744 3732
E-Mail sales.gsg@sick.com

**Slovenija**
Phone +386 (0)1-47 69 990
E-Mail office@sick.si

**South Africa**
Phone +27 11 472 3733
E-Mail info@sickautomation.co.za

**South Korea**
Phone +82 2 786 6321/4
E-Mail info@sickkorea.net

**Suomi**
Phone +358-9-25 15 800
E-Mail sick@sick.fi

**Sverige**
Phone +46 10 110 10 00
E-Mail info@sick.se

**Taiwan**
Phone +886-2-2375-6288
E-Mail sales@sick.com.tw

**Türkiye**
Phone +90 (216) 528 50 00
E-Mail info@sick.com.tr

**United Arab Emirates**
Phone +971 (0) 4 8865 878
E-Mail info@sick.ae

**USA/México**
Phone +1(952) 941-6780
1 800-325-7425 – tollfree
E-Mail info@sickusa.com


More representatives and agencies
at **www.sick.com**