Karta danych produktu

GLL170-N332

GLL170

FOTOPRZEKAŹNIKI ŚWIATŁOWODOWE

SICK
Sensor Intelligence.

Rysunek może się różnić

Informacje do zamówienia

Typ	Nr artykułu
GLL170-N332	6063337

Więcej wersji urządzeń i akcesoriów ➜ www.sick.com/GLL170

Szczegółowe dane techniczne

Cechy

Rodzaj	Stand-alone
Wymiary (szer. x wys. x głęb.)	10 mm x 31,7 mm x 72,5 mm
Kształt korpusu (wyjście wiązki światła)	Prostopadłościenny
Maks. zasięg wykrywania	0 mm ... 190 mm, System odbiciowy [1) 2)] 0 mm ... 800 mm, System barierowy [3)]
Zasięg wykrywania	0 mm ... 160 mm, System odbiciowy [1) 2)] 0 mm ... 700 mm, System barierowy [3)]
Rodzaj światła	Widzialne światło czerwone
Nadajnik światła	LED [4)]
Długość fali	632 nm
Rodzaj ustawiania	Potencjometr, 8 obrotów [5)]
Wskazanie	LED
Wyświetlacz	Diody LED sygnalizujące stan

[1)] Materiał pomiarowy z remisją 90% (w odniesieniu do wzorca bieli DIN 5033).
[2)] LL3-DK06.
[3)] LL3-TB02.
[4)] Średnia żywotność 100 000 godz. przy T_U = +25 °C.
[5)] Skala czułości 230°.

Mechanika/elektryka

Napięcie zasilające	10 V DC ... 30 V DC [1]
Tętnienia resztkowe	≤ 10 % [2]
Pobór prądu	30 mA [3]
Wyjście przełączające	NPN
Liczba wyjść przełączających	1
Tryb przełączania	Załączany na jasno/ciemno
Wybór rodzaju funkcji wyjścia	Możliwość wyboru za pomocą przełącznika obrotowego
Prąd wyjściowy $I_{maks.}$	≤ 100 mA
Czas odpowiedzi	≤ 250 µs [4]
Częstotliwość przełączania	2 kHz
Funkcją czasu	Bez opóźnienia czasowego Opóźnienie wyłączenia
Czas opóźnienia	Możliwość wyboru za pomocą przełącznika obrotowego, 0 ms ... 40 ms
Typ przyłącza	Przewód 3-żyłowy, 2 m [5]
Materiał przewodu	PVC
Przekrój poprzeczny przewodu	0,2 mm²
Średnica przewodu	3,8 mm
Układy zabezpieczające	A [6] B [7] C [8] D [9]
Klasa ochrony	III
Masa	63 g
Materiał obudowy	Tworzywo sztuczne, PC/POM
Maks. moment dokręcania	0,5 Nm
Stopień ochrony	IP66 [10]
Temperatura otoczenia podczas pracy	–25 °C ... +55 °C
Temperatura otoczenia – przechowywanie	–40 °C ... +70 °C
Nr pliku UL	NRKH2.E300503 & NRKH8.E300503

[1] Wartości graniczne.
[2] Nie może być wyższa ani niższa od podanych tolerancji U_V.
[3] Bez obciążenia.
[4] Czas biegu sygnału przy obciążeniu rezystancyjnym.
[5] Nie zginać przewodu w temperaturze poniżej 0 °C.
[6] A = przyłącza U_V z zabezpieczeniem przed zmianą biegunowości.
[7] B = zabezpieczenie wejścia i wyjścia przed zamianą biegunów.
[8] C = tłumienie impulsów zakłócających.
[9] D = wyjścia zabezpieczone przed przetężeniami i zwarciami.
[10] Przy prawidłowo podłączonych światłowodach LL3.

Charakterystyka bezpieczeństwa technicznego

$MTTF_D$	760 lat(a)
DC_{avg}	0%

Klasyfikacje

ECl@ss 5.0	27270905
ECl@ss 5.1.4	27270905
ECl@ss 6.0	27270905
ECl@ss 6.2	27270905
ECl@ss 7.0	27270905
ECl@ss 8.0	27270905
ECl@ss 8.1	27270905
ECl@ss 9.0	27270905
ETIM 5.0	EC002651
ETIM 6.0	EC002651
UNSPSC 16.0901	39121528

Schemat elektryczny

Cd-043

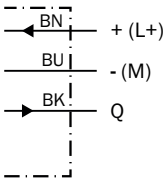

Możliwości ustawienia

GLL170

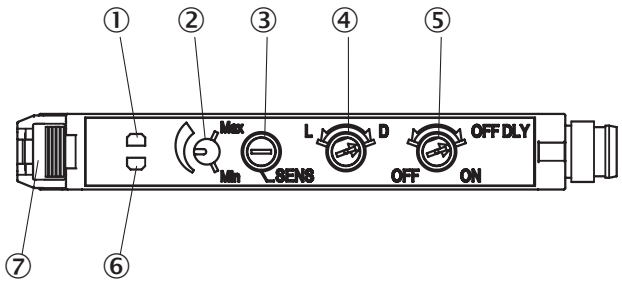

① Pomarańczowa dioda LED: świeci, gdy wyjście przełączające jest aktywne
② Skala czułości 230°
③ Regulator czułości: potencjometr, 8 obrotów
④ Przełącznik wyboru: „L.ON” (załączenie przez jasność) /„D.ON” (załączanie przez ciemność)
⑤ Przełącznik wyboru – opóźnienie wyłączenia: „ON” (wł.)/ „OFF” (wył.), 40 ms – wartość stała
⑥ Sygnalizacja odbioru – zielona dioda LED: świeci, gdy odbiór światła < 0,9 lub > 1,1 (wartość progowa przełączania = 1)
⑦ Ryglowanie światłowodów

Rysunek wymiarowy (Wymiary w mm)

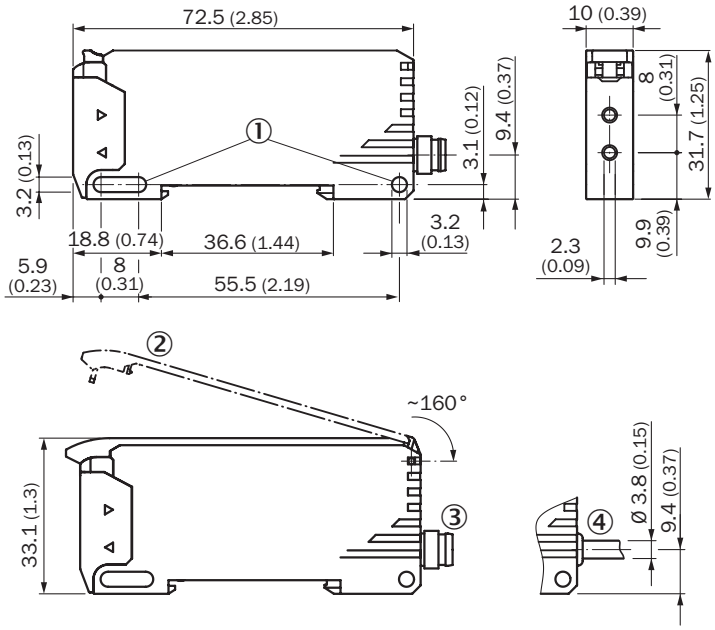

① Otwory do zamocowania
② Osłona ochronna, odchylana o ok. 160°
③ Wtyk M8
④ Przewód

Zalecane akcesoria

Więcej wersji urządzeń i akcesoriów ➜ www.sick.com/GLL170

	Krótki opis	Typ	Nr artykułu
Ochrona urządzenia (mechaniczna)			
	Osłona ochronna do GLL170, odchylana o ok. 180°, materiał: PC, temperatura otoczenia podczas pracy –25°C ... 55°C, temperatura otoczenia podczas przechowywania w magazynie –40°C ... 70°C, PC	BF-GLL170	5336263
Uchwyty montażowe i płytki mocujące			
	Uchwyt montażowy, Stal, ocynkowana, bez materiałów mocujących	BEF-WLL180	5325812
Złącza wtykowe i przewody			
	Głowica A: Gniazdo, M8, 3 piny, prosty Głowica B: - Przewód: nieekranowany	DOS-0803-G	7902077
	Głowica A: Gniazdo, M8, 3 piny, kątowy Głowica B: - Przewód: nieekranowany	DOS-0803-W	7902078
	Głowica A: Wtyk, M8, 3 piny, prosty Głowica B: - Przewód: nieekranowany	STE-0803-G	6037322

SICK W SKRÓCIE

Firma SICK należy do czołowych producentów inteligentnych czujników i rozwiązań wykorzystujących czujniki do zastosowań przemysłowych. Wyjątkowa gama produktów i usług stwarza idealną podstawę dla bezpiecznego i wydajnego sterowania procesami, ochrony ludzi przed wypadkami i unikania zanieczyszczenia środowiska.

Mamy szerokie doświadczenie w różnych branżach i znamy występujące w nich procesy oraz wymagania. Nasze inteligentne czujniki zapewniają klientom dokładnie to, czego im potrzeba. W centrach aplikacji w Europie, Azji i Ameryce Północnej rozwiązania systemowe są testowane i optymalizowane pod kątem potrzeb konkretnych klientów. Wszystko to sprawia, że jesteśmy niezawodnym dostawcą i partnerem w zakresie rozwoju.

Naszą ofertę dopełniają kompleksowe usługi: rozwiązania SICK LifeTime Services wspierają klientów w trakcie całego cyklu użytkowania maszyny i dbają o bezpieczeństwo i produktywność.

Właśnie tak rozumiemy hasło „Sensor Intelligence".

BLISKO KLIENTA NA CAŁYM ŚWIECIE:

Osoby kontaktowe i pozostałe lokalizacje → www.sick.com