SICK.COM

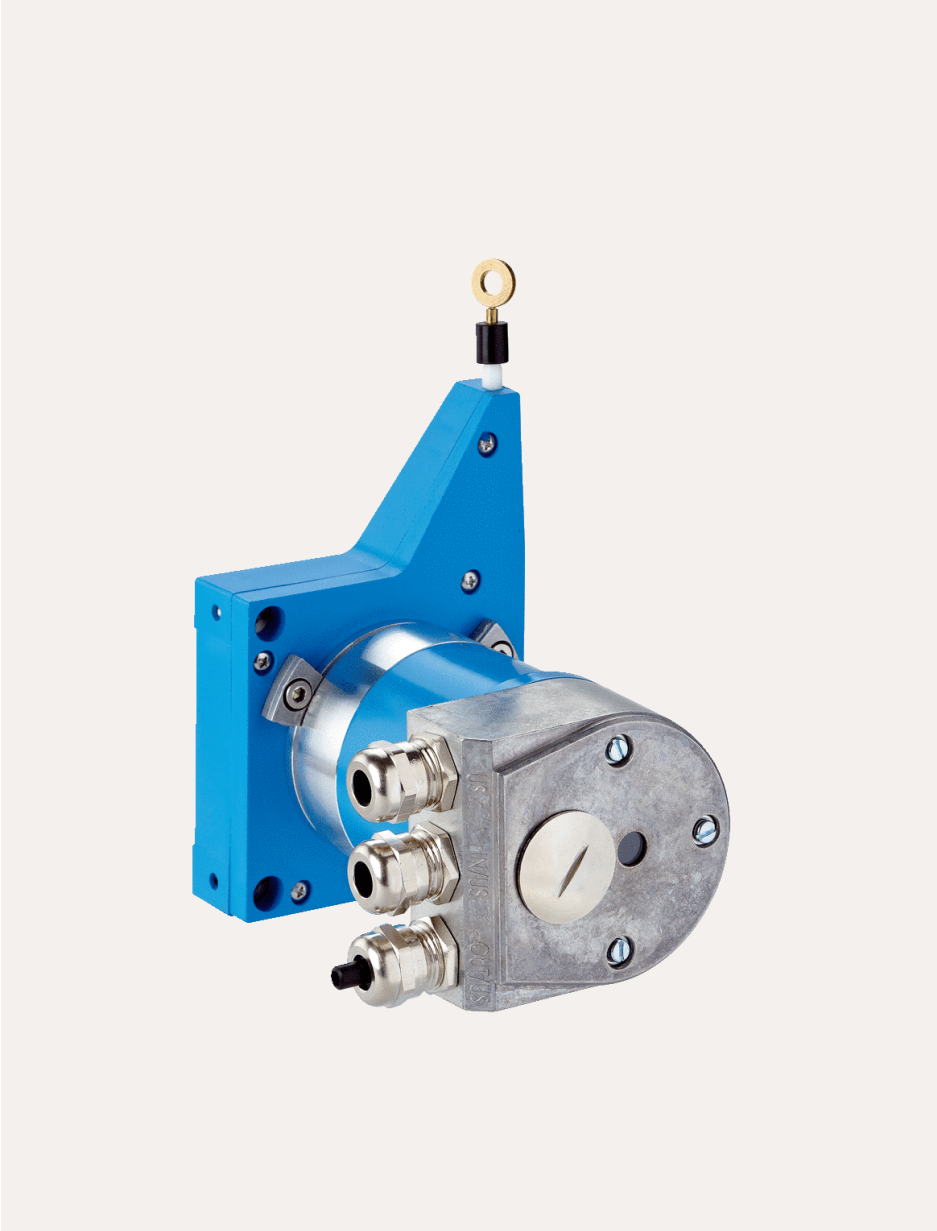

KARTA CHARAKTERYSTYKI

BCG08-C1HM0336

EcoLine
Enkodery linkowe

SICK Sensor Intelligence

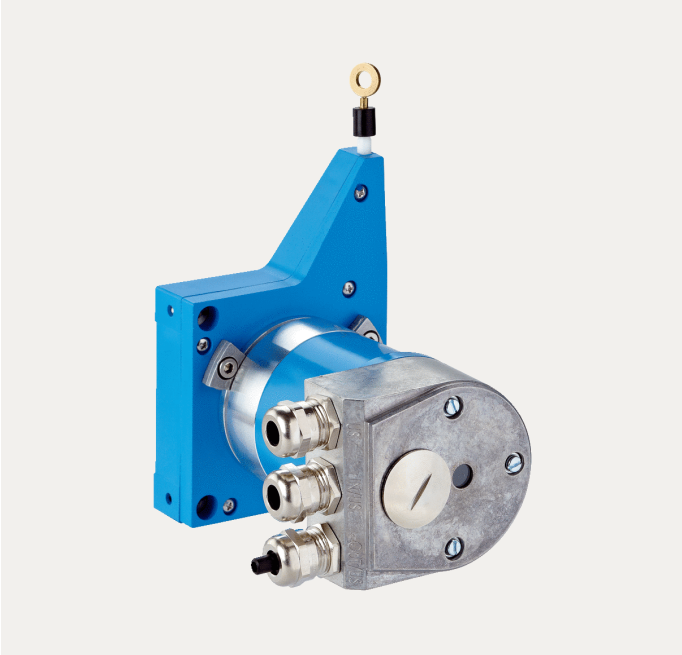

ENKODERY LINKOWE

BCG08-C1HM0336

INFORMACJE DO ZAMÓWIENIA

Typ	Nr artykułu
BCG08-C1HM0336	1061026

Więcej wersji urządzeń i akcesoriów na stronie www.sick.com/EcoLine

SZCZEGÓŁOWE DANE TECHNICZNE

CHARAKTERYSTYKA BEZPIECZEŃSTWA TECHNICZNEGO

$MTTF_D$ (średni czas do niebezpiecznej awarii)	150 lat(a) (EN ISO 13849-1) [1]

[1] W przypadku tego produktu chodzi o produkt standardowy, a nie o część zabezpieczającą w rozumieniu dyrektywy maszynowej. Obliczenie na podstawie nominalnego obciążenia części, średniej temperatury otoczenia 40 °C, częstości stosowania 8760 h/rok. Wszystkie awarie elektroniczne są uważane za awarie niebezpieczne. Szczegółowe informacje — patrz dokument nr 8015532.

WYDAJNOŚĆ

Zakres pomiarowy	0 m ... 3 m
Enkoder	Enkoder absolutny
Rozdzielczość (mechanizm linkowy + enkoder)	0,03 mm [1] [2]
Powtarzalność	≤ 0,2 mm [3]
Liniowość	≤ ± 2 mm [3]
Histereza	≤ 0,4 mm [3]

[1] Przedstawione wartości są zaokrąglone.

[2] Przykładowa kalkulacja na przykładzie BCG08 z interfejsem PROFINET: 230 mm (długość linki wyciąganej na jeden obrót — patrz Dane mechaniczne): 262 144 (liczba kroków na jeden obrót) = 0,001 mm (rozdzielczość kombinacji mechanizmu linkowego z enkoderem).

[3] Wartość odnosi się do mechanizmu linkowego.

INTERFEJSY

Interfejs komunikacyjny	CANopen
Programowalny/parametryzowalny	✓

INSTALACJA ELEKTRYCZNA

Typ przyłącza	Adapter magistrali dla interfejsu CANopen [1]

[1] Adapter magistrali należy zamówić osobno.

Napięcie zasilające	10 V ... 32 V
Pobór mocy	≤ 2 W (bez obciążenia)

[1] Adapter magistrali należy zamówić osobno.

MECHANIKA

Masa	0,84 kg
Materiał, linka pomiarowa	Wysoce elastyczna pleciona linka stalowa ze stali nierdzewnej 1.4401 V4A
Średnica linki pomiarowej	0,55 mm
Masa (linka pomiarowa)	1,2 g/m
Materiał, obudowa mechanizmu linkowego	Tworzywo sztuczne, Noryl
Siła sprężyny	3,3 N ... 4,4 N [1]
Długość linki wyciąganej na obrót	230 mm
Trwałość użytkowa mechanizmu linkowego	Typ. 1.000.000 cykli [2] [3]
Faktyczna długość wyciąganej linki	3,2 m
Przyspieszenie linki	10 m/s²
Prędkość zmiany położenia	6 m/s
Zamontowany enkoder	ATM60 CANopen, ATM60-C1H13X13, 1030025
Zamontowana mechanika	MRA-G080-103D3, 5322778

[1] Wartości te są mierzone w temperaturze otoczenia 25°C. W innych temperaturach wartości mogą się różnić.

[2] Wartości uśrednione, zależne od typu obciążenia.

[3] Trwałość użytkowa zależy od typu i obciążenia. Do czynników, które mają na to wpływ, należą: warunki otoczenia, sytuacja montażowa, stosowany zakres pomiarowy, prędkość przesuwania i przyspieszenie.

DANE DOTYCZĄCE OTOCZENIA

EMC	Wg EN 61000-6-2 i EN 61000-6-3
Stopień ochrony	IP50, zamontowana mechanika
Zakres temperatury roboczej	–20 °C ... +70 °C

RYSUNEK WYMIAROWY

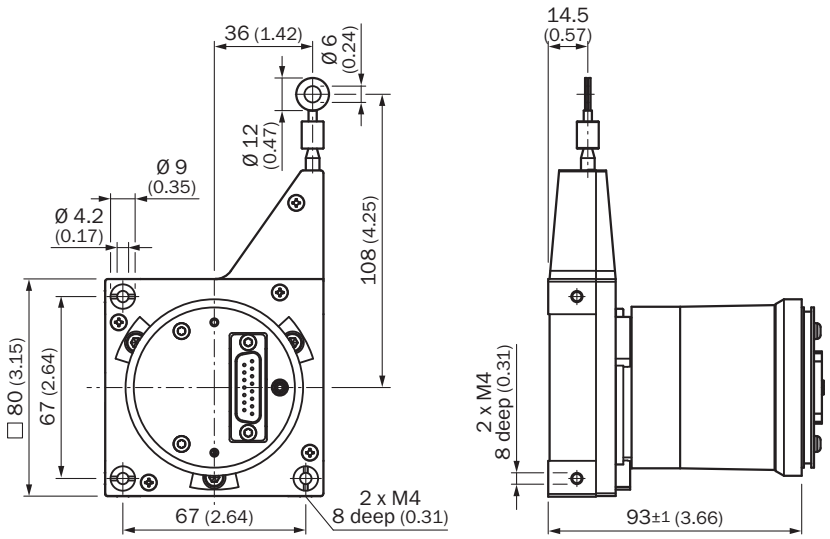

Wymiary w mm

ANSCHLUSSBELEGUNG

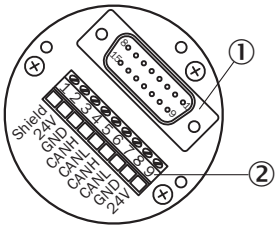

① wewnętrzne złącze męskie do enkodera
② zewnętrzne połączenie z magistralą

Listwa zaciskowa	Wtyczka urządzenia	Sygnał	Objaśnienie
1	1	shield	Ekranowanie
2	2	U_s (24 V)	Napięcie robocze 10 ... 32 V
3	3	GND (COM)	0 V (GND)
4	4	CAN_HI	Sygnał magistrali CAN high
5	5	CAN_LO	Sygnał magistrali CAN low
6	-	CAN_HI	Sygnał magistrali CAN high
7	-	CAN_LO	Sygnał magistrali CAN low
8	-	GND (COM)	0 V (GND)
9	-	U_s (24 V)	Napięcie robocze 10 ... 32 V

Więcej informacji, a także odpowiednie akcesoria, przykłady zastosowań i materiały do pobrania, takie jak modele wymiarowe CAD, instrukcje eksploatacji i oprogramowanie, można znaleźć na pod adresem www.sick.com/1061026

2026-07-02 05:55:45 · INFORMACJE MOGĄ ULEC ZMIANIE BEZ POWIADOMIENIA

SICK AG
WALDKIRCH
GERMANY
SICK.COM

SICK
W SKRÓCIE

SICK to wiodąca na świecie firma technologiczna, oferująca inteligentne rozwiązania czujnikowe oraz rozwiązania zintegrowane do automatyki przemysłowej. Nasze technologie wyznaczają globalne standardy i sprawiają, że procesy przemysłowe stają się bardziej wydajne, bezpieczniejsze i bardziej zrównoważone, zarówno w logistyce, jak też w produkcji.

SICK łączy inteligencję czujników ze zrozumieniem branży oraz certyfikowanymi usługami doradczymi. Oferujemy idealną podstawę dla skalowalnych oraz indywidualnie dostosowanych rozwiązań automatyzacyjnych i generujemy wartość dodaną wzdłuż całego łańcucha tworzenia wartości. Nasze ścisłe partnerstwo z naszymi Klientami to coś więcej, niż tylko obietnica – wspólnie zwiększamy wydajność produkcji, podnosimy jakość, chronimy zdrowie i bezpieczeństwo, a także dbamy o zrównoważoną przyszłość. Wszystko to czynimy z empatią i zaufaniem.

SICK tworzy z pasją i w poczuciu pionierskiego ducha nowe technologie już od 1946 roku. Dzięki globalnej sieci placówek firma SICK jest obecna w 40 krajach na całym świecie – zawsze blisko swoich Klientów. Siedziba główna firmy znajduje się w Waldkirch w Niemczech, niedaleko Freiburga. Nasi Klienci czerpią korzyści z naszego zrozumienia wymogów lokalnych i globalnych, które przekładamy na dostosowane do potrzeb rozwiązania.

SICK
Sensor Intelligence