SICK.COM



KARTA CHARAKTERYSTYKI

WL2SG-2P3235

W2
Fotoprzekaźniki

SICK Sensor Intelligence



Rysunek może się różnić

FOTOPRZEKAŹNIKI

WL2SG-2P3235

INFORMACJE DO ZAMÓWIENIA

Typ	Nr artykułu
WL2SG-2P3235	1065929

Więcej wersji urządzeń i akcesoriów na stronie www.sick.com/W2

SZCZEGÓŁOWE DANE TECHNICZNE

CECHY

Zasada działania	Fotoprzekaźnik refleksyjny
Szczegóły zasady działania	Bez odstępu minimalnego odbłyśnika (autokolimacja / optyka współosiowa)
Wymiary (szer. x wys. x głęb.)	7,7 mm x 21,8 mm x 13,5 mm
Kształt korpusu (wyjście wiązki światła)	Prostopadłościenny
Maks. zasięg wykrywania	0 m ... 1,2 m [1]
Zasięg wykrywania	0 m ... 0,55 m [1]
Rodzaj światła	Widzialne światło czerwone
Nadajnik światła	Nadajnik PinPoint [2]
Rozmiar plamki świetlnej (odległość)	Ø 12 mm (250 mm)
Długość fali	640 nm
Rodzaj ustawiania	Przewód
AutoAdapt	✓
Zastosowania specjalne	Wykrywanie przezroczystych obiektów

[1] Odbłyśnik P250F.

[2] Średnia żywotność 100 000 godz. przy T_U = +25 °C.

MECHANIKA/ELEKTRYKA

Napięcie zasilające U_B	10 V DC ... 30 V DC [1]
Tętnienia resztkowe	< 5 V_{ss} [2]
Pobór prądu	20 mA [3]
Wyjście przełączające	PNP
Tryb przełączania	Załączany przez światło
Prąd wyjściowy $I_{maks.}$	≤ 50 mA
Czas odpowiedzi	< 0,5 ms [4]
Częstotliwość przełączania	1.000 Hz [5]
Typ przyłącza	Przewód z 4-biegunowym wtykiem M8, 200 mm [6]
Materiał przewodu	Tworzywo sztuczne, PVC
Przekrój poprzeczny przewodu	0,09 mm²
Średnica przewodu	Ø 3 mm
Układy zabezpieczające	A [7] B [8] D [9]
Filtr polaryzacyjny	✓
Materiał obudowy	Tworzywo sztuczne, ABS/PC
Materiał układu optycznego	Tworzywo sztuczne, PMMA
Stopień ochrony	IP67
Temperatura otoczenia podczas pracy	–20 °C ... +50 °C
Temperatura otoczenia podczas przechowywania	–40 °C ... +75 °C
Nr pliku UL	NRKH.E181493

[1] Wartości graniczne.

[2] Nie może przekraczać lub spadać poniżej tolerancji U_V.

[3] Bez obciążenia.

[4] Czas biegu sygnału przy obciążeniu rezystancyjnym.

[5] Przy relacji światło/ciemność 1:1.

[6] Nie zginać przewodu w temperaturze poniżej 0 °C.

[7] A = przyłącza U_V z zabezpieczeniem przed zmianą biegunowości.

[8] B = wyjścia z zabezpieczeniem przed zmianą biegunowości.

[9] D = wyjścia zabezpieczone przed przetężeniami i zwarciami.

CHARAKTERYSTYKA BEZPIECZEŃSTWA TECHNICZNEGO

$MTTF_D$	1.987 lat(a)
DC_{avg}	0 %

CERTYFIKATY

EU declaration of conformity	✓
UK declaration of conformity	✓
ACMA declaration of conformity	✓
Moroccan declaration of conformity	✓
China RoHS	✓
China Compulsory Product Certification (CCC) exempt	✓

cULus certificate	✓
Photobiological safety (DIN EN 62471) certificate	✓

SCHEMAT ELEKTRYCZNY CD-092

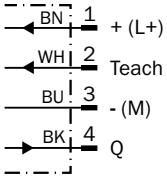

CHARAKTERYSTYKA WL2S-2

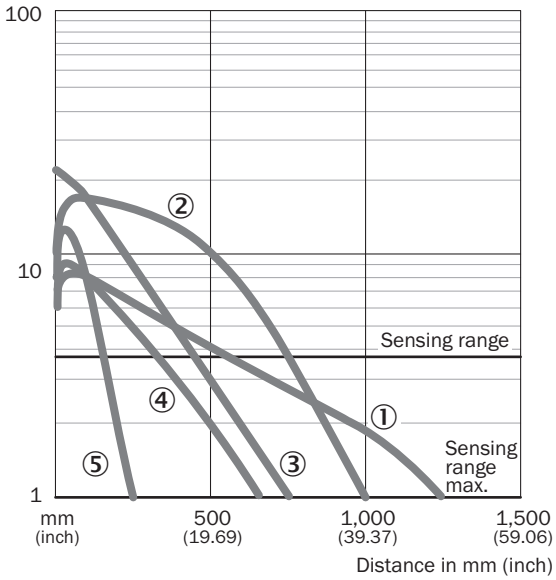

① Odbłyśnik P250F
② Odbłyśnik PL20F
③ folia refleksyjna REF-AC1000
④ Odbłyśnik PL10F
⑤ odbłyśnik PL8FH

ROZMIAR PLAMKI ŚWIETLNEJ WL2S-2

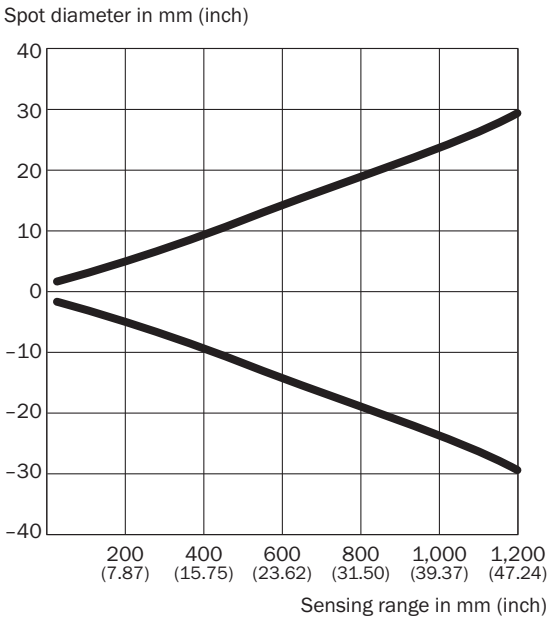

Dimensions in mm (inch)

Sensing range	Spot diameter
20 (0.79)	3.4 (0.13)
100 (3.94)	6.5 (0.26)
250 (9.84)	12.0 (0.47)
500 (19.69)	34.0 (1.34)
1,000 (39.37)	48.0 (1.89)
1,200 (47.24)	60.0 (2.36)

WYKRES ZASIĘGU WYKRYWANIA WL2S-2

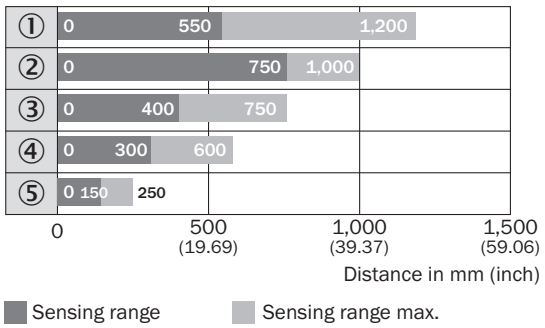

Sensing range Sensing range max.

① Odbłyśnik P250F
② Odbłyśnik PL20F
③ folia refleksyjna REF-AC1000
④ Odbłyśnik PL10F
⑤ odbłyśnik PL8FH

RYSUNEK WYMIAROWY WL2S-2

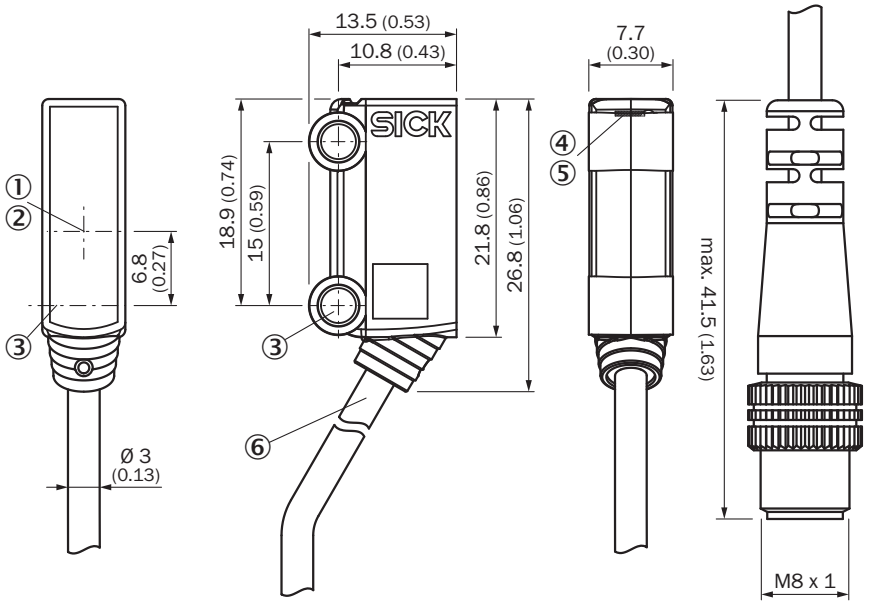

Wymiary w mm
① oś optyczna, odbiornik
② oś optyczna, nadajnik
③ oś środkowa otworu montażowego ø 3,2 mm
④ zielona dioda LED: napięcie zasilające aktywne
⑤ żółta dioda LED: status odbioru światła
⑥ Przyłącze

Więcej informacji, a także odpowiednie akcesoria, przykłady zastosowań i materiały do pobrania, takie jak modele wymiarowe CAD, instrukcje eksploatacji i oprogramowanie, można znaleźć na pod adresem www.sick.com/1065929

SICK AG
WALDKIRCH
GERMANY
SICK.COM

SICK
W SKRÓCIE

SICK to wiodąca na świecie firma technologiczna, oferująca inteligentne rozwiązania czujnikowe oraz rozwiązania zintegrowane do automatyki przemysłowej. Nasze technologie wyznaczają globalne standardy i sprawiają, że procesy przemysłowe stają się bardziej wydajne, bezpieczniejsze i bardziej zrównoważone, zarówno w logistyce, jak też w produkcji.

SICK łączy inteligencję czujników ze zrozumieniem branży oraz certyfikowanymi usługami doradczymi. Oferujemy idealną podstawę dla skalowalnych oraz indywidualnie dostosowanych rozwiązań automatyzacyjnych i generujemy wartość dodaną wzdłuż całego łańcucha tworzenia wartości. Nasze ścisłe partnerstwo z naszymi Klientami to coś więcej, niż tylko obietnica – wspólnie zwiększamy wydajność produkcji, podnosimy jakość, chronimy zdrowie i bezpieczeństwo, a także dbamy o zrównoważoną przyszłość. Wszystko to czynimy z empatią i zaufaniem.

SICK tworzy z pasją i w poczuciu pionierskiego ducha nowe technologie już od 1946 roku. Dzięki globalnej sieci placówek firma SICK jest obecna w 40 krajach na całym świecie – zawsze blisko swoich Klientów. Siedziba główna firmy znajduje się w Waldkirch w Niemczech, niedaleko Freiburga. Nasi Klienci czerpią korzyści z naszego zrozumienia wymogów lokalnych i globalnych, które przekładamy na dostosowane do potrzeb rozwiązania.

SICK
Sensor Intelligence