Karta danych produktu

# MPA-107THTP0B01

## MPA

CZUJNIKI POŁOŻENIA

SICK
Sensor Intelligence.

## Informacje do zamówienia

| Typ | Nr artykułu |
|---|---|
| MPA-107THTP0B01 | 1067049 |

Więcej wersji urządzeń i akcesoriów → www.sick.com/MPA

## Szczegółowe dane techniczne

### Cechy

| | |
|---|---|
| **Budowa cylindryczna** | Uniwersalny |
| **Budowa siłownika z adapterem** | Siłownik okrągły<br>Siłownik cięgnowy<br>Siłownik z rowkiem T<br>Siłownik DSBC firmy Festo<br>Siłownik SMC CP96 |
| **Zakres pomiarowy** | 107 mm [1] |
| **Długość obudowy** | 109 mm |
| **Funkcja wyjścia** | Analogowy, IO-Link |
| **Wykonanie elektryczne** | DC 4-przewodowe |
| **Wyjście analogowe (napięcie)** | 0 V ... 10 V |
| **Wyjście analogowe (prąd)** | 4 mA ... 20 mA [2] |
| **Stopień ochrony** | IP65, IP67, IP68 [3] |
| **Rodzaj ustawiania** | |
| Panel obsługowy uczenia (Teach-in) | Uczenie zakresu pomiarowego<br>Wybór wyjścia prądowego/wyjścia napięcia lub IO-Link<br>Przywrócenie ustawień fabrycznych zakresu pomiarowego |
| IO-Link | Uczenie zakresu pomiarowego<br>Reset zakresu pomiarowego |
| **Funkcje IO-Link** | Funkcje standardowe, Funkcje zaawansowane |
| **Funkcje zaawansowane IO-Link** | Pomiar czasu / czasomierz, Znacznik czasu |

[1] ± 1 mm.
[2] Ustawienie domyślne: wyjście prądowe aktywne.
[3] Wg EN 60529.

## Mechanika/elektryka

| | |
|---|---|
| **Napięcie zasilające** | 15 V DC ... 30 V DC |
| **Pobór prądu** | 35 mA, bez obciążenia |
| **Maks. rezystor obciążający** | ≤ 500 Ω Wyjście prądowe, 24 V |
| **Min. rezystor obciążający** | ≥ 2 kΩ [1] |
| **Klasa ochrony** | III |
| **Wymagane natężenie pola magnetycznego stand.** | 2 mT ... 15 mT |
| **Rozdzielczość stand.** | 0,03% FSR (maks. >= 0,06 mm) [2] [3] |
| **Błąd liniowości stand.** | 0,5 mm [4] |
| **Powtarzalność stand.** | 0,06% FSR (>= 0,1 mm) [5] |
| **Czas próbkowania stand.** | 1,15 ms [6] |
| **Zabezpieczenie przed zamianą biegunów** | Tak |
| **Zabezpieczenie przeciwzwarciowe** | Tak |
| **Wskaźnik LED stanu przełączania** | Tak |
| **Funkcja uczenia Teach-in** | Tak |
| **Temperatura otoczenia podczas pracy** | –20 °C ... +70 °C |
| **Odporność na udary i drgania** | 30 g, 11 ms/10 Hz ... 55 Hz, 1 mm |
| **EMC** | Wg EN 60947-5-2 [7] |
| **Typ przyłącza** | Przewód z 4-biegunowym wtykiem M8, 0,3 m |
| **Typ przyłącza – szczegóły** | |
| Nadaje się do zastosowania w chłodniach | Nie zginać przewodu w temperaturze poniżej 0 °C |
| Przekrój poprzeczny przewodu | 0,08 mm² |
| Średnica przewodu | Ø 2,6 mm |
| Promień gięcia | Przy nieruchomym ułożeniu przewodu > 5 x średnica przewodu<br>W stanie ruchomym > 10 x średnica przewodu |
| Wyprowadzenie przewodu | Osiowe |
| **Materiał** | |
| Obudowa | Metal, aluminium, Tworzywo sztuczne |
| Przewód | PUR |
| **Nr pliku UL** | NRKH.E181493 & NRKH7.E181493 |

[1] Wyjście napięcia.
[2] FSR: Full Scale Range; maks. zakres pomiarowy.
[3] W przypadku zastosowania IO-Link rozdzielczość wynosi 0,25 mm.
[4] Przy 25 °C, błąd liniowości (odchylenie maksymalne) w zależności od krzywej odpowiedzi i funkcji odchylenia minimalnego.
[5] Przy 25 °C, powtarzalność przy ruchu magnesu z danego kierunku.
[6] Tylko w trybie standardowym, nie w trybie IO-Link.
[7] Przejściowe oddziaływania mogą prowadzić do odchyleń analogowej mierzonej wartości.

## Charakterystyka bezpieczeństwa technicznego

| | |
|---|---|
| **$MTTF_D$** | 240 lat(a) |
| **$DC_{avg}$** | 0 % |
| **$T_M$ (okres użytkowania)** | 20 lat(a) |

## Interfejs komunikacyjny

| | |
|---|---|
| **Interfejs komunikacyjny** | IO-Link V1.0.1 |
| **Interfejs komunikacyjny – szczegóły** | COM2 |
| **Czas cyklu** | 2,3 ms |
| **Długość danych procesowych** | 16 Bit |
| **Struktura danych procesowych** | Bit 0 ... 3 = reserved<br>Bity 4 ... 5 = pozycja (miejsce po przecinku)<br>Bity 6 ... 15 = pozycja (miejsce przed przecinkiem) |

## Klasyfikacje

| | |
|---|---|
| **ECLASS 5.0** | 27270104 |
| **ECLASS 5.1.4** | 27270104 |
| **ECLASS 6.0** | 27270104 |
| **ECLASS 6.2** | 27270104 |
| **ECLASS 7.0** | 27270104 |
| **ECLASS 8.0** | 27270104 |
| **ECLASS 8.1** | 27270104 |
| **ECLASS 9.0** | 27270104 |
| **ECLASS 10.0** | 27270104 |
| **ECLASS 11.0** | 27270104 |
| **ECLASS 12.0** | 27274301 |
| **ETIM 5.0** | EC002544 |
| **ETIM 6.0** | EC002544 |
| **ETIM 7.0** | EC002544 |
| **ETIM 8.0** | EC002544 |
| **UNSPSC 16.0901** | 39122230 |

## Schemat elektryczny

Cd-230

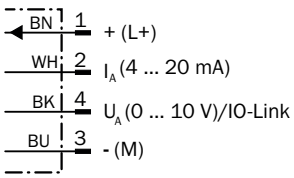

## Rysunek wymiarowy (Wymiary w mm)

Przewód z 4-biegunowym wtykiem M8

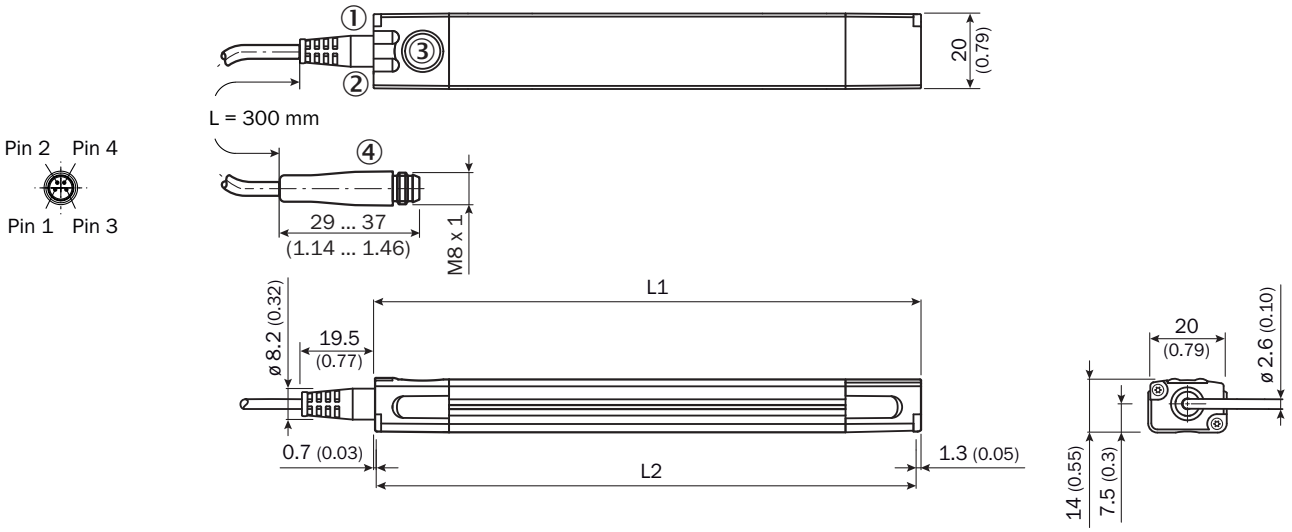


| | Total length (L1) mm | Measuring range (L2) mm |
|---|---|---|
| **MPA-107** | 109 | 107 |
| **MPA-143** | 145 | 143 |
| **MPA-179** | 181 | 179 |
| **MPA-215** | 217 | 215 |
| **MPA-251** | 253 | 251 |
| **MPA-287** | 289 | 287 |
| **MPA-323** | 325 | 323 |
| **MPA-359** | 361 | 359 |
| **MPA-395** | 397 | 395 |
| **MPA-431** | 433 | 431 |
| **MPA-467** | 469 | 467 |
| **MPA-503** | 505 | 503 |
| **MPA-539** | 541 | 539 |

| | Total length (L1) mm | Measuring range (L2) mm |
|---|---|---|
| **MPA-575** | 577 | 575 |
| **MPA-611** | 613 | 611 |
| **MPA-647** | 649 | 647 |
| **MPA-683** | 685 | 683 |
| **MPA-719** | 721 | 719 |
| **MPA-755** | 757 | 755 |
| **MPA-791** | 793 | 791 |
| **MPA-827** | 829 | 827 |
| **MPA-863** | 865 | 863 |
| **MPA-899** | 901 | 899 |
| **MPA-935** | 937 | 935 |
| **MPA-971** | 973 | 971 |
| **MPA-1007** | 1,009 | 1,007 |

① Wskaźnik funkcji 1
② Wskaźnik funkcji 2
③ Teach pad
④ Przyłącze

## Zalecane akcesoria

Więcej wersji urządzeń i akcesoriów ➜ www.sick.com/MPA

| | Krótki opis | Typ | Nr artykułu |
|---|---|---|---|
| Uchwyty montażowe i płytki mocujące | | | |
| | • **Opis:** Kątownik do montażu płaskiego<br>• **Materiał:** Stal nierdzewna, Mosiądz<br>• **Szczegóły:** Stal nierdzewna V2A (kątownik/śruba mocująca), Mosiądz (śruba mocująca)<br>• **Do użycia z:** MPA-107 mm ... 251 mm (zakres pomiarowy czujnika), 2 (zalecana liczba kątowników), MPA-287 mm ... 431 mm (zakres pomiarowy czujnika), 3 (zalecana liczba kątowników), MPA-467 mm ... 647 mm (zakres pomiarowy czujnika), 4 (zalecana liczba kątowników), MPA-683 mm ... 791 mm (zakres pomiarowy czujnika), 5 (zalecana liczba kątowników), MPA-827 mm ... 1007 mm (zakres pomiarowy czujnika), 6 (zalecana liczba kątowników) | BEF-WNL01MPA | 2065973 |
| | • **Opis:** Kątownik do montażu z boku<br>• **Materiał:** Stal nierdzewna, Mosiądz<br>• **Szczegóły:** Stal nierdzewna V2A (kątownik/śruba mocująca), Mosiądz (śruba mocująca)<br>• **Do użycia z:** MPA-107 mm ... 251 mm (zakres pomiarowy czujnika), 2 (zalecana liczba kątowników), MPA-287 mm ... 431 mm (zakres pomiarowy czujnika), 3 (zalecana liczba kątowników), MPA-467 mm ... 647 mm (zakres pomiarowy czujnika), 4 (zalecana liczba kątowników), MPA-683 mm ... 791 mm (zakres pomiarowy czujnika), 5 (zalecana liczba kątowników), MPA-827 mm ... 1007 mm (zakres pomiarowy czujnika), 6 (zalecana liczba kątowników) | BEF-WNZ01MPA | 2065577 |
| Uchwyty zaciskowe i do ustawienia położenia | | | |
| | • **Opis:** Adapter czujnika DSBC-32<br>• **Wymiary (szer. x wys. x dług.):** 10 mm x 16,9 mm x 43,4 mm<br>• **Materiał:** Stal nierdzewna<br>• **Szczegóły:** Stal nierdzewna V2A<br>• **Do użycia z:** MPA-107 mm ... 251 mm (zakres pomiarowy czujnika), 2 (zalecana liczba kątowników), MPA-287 mm ... 431 mm (zakres pomiarowy czujnika), 3 (zalecana liczba kątowników), MPA-467 mm ... 647 mm (zakres pomiarowy czujnika), 4 (zalecana liczba kątowników), MPA-683 mm ... 791 mm (zakres pomiarowy czujnika), 5 (zalecana liczba kątowników), MPA-827 mm ... 1007 mm (zakres pomiarowy czujnika), 6 (zalecana liczba kątowników) | BEF-KHZPF032MPA | 2086744 |
| | • **Opis:** Adapter czujnika DSBC-40<br>• **Wymiary (szer. x wys. x dług.):** 10 mm x 16,9 mm x 48,9 mm<br>• **Materiał:** Stal nierdzewna<br>• **Szczegóły:** Stal nierdzewna V2A<br>• **Do użycia z:** MPA-107 mm ... 251 mm (zakres pomiarowy czujnika), 2 (zalecana liczba kątowników), MPA-287 mm ... 431 mm (zakres pomiarowy czujnika), 3 (zalecana liczba kątowników), MPA-467 mm ... 647 mm (zakres pomiarowy czujnika), 4 (zalecana liczba kątowników), MPA-683 mm ... 791 mm (zakres pomiarowy czujnika), 5 (zalecana liczba kątowników), MPA-827 mm ... 1007 mm (zakres pomiarowy czujnika), 6 (zalecana liczba kątowników) | BEF-KHZPF040MPA | 2086745 |
| | • **Opis:** Adapter czujnika DSBC-50<br>• **Wymiary (szer. x wys. x dług.):** 10 mm x 16,9 mm x 51,7 mm<br>• **Materiał:** Stal nierdzewna<br>• **Szczegóły:** Stal nierdzewna V2A<br>• **Do użycia z:** MPA-107 mm ... 251 mm (zakres pomiarowy czujnika), 2 (zalecana liczba kątowników), MPA-287 mm ... 431 mm (zakres pomiarowy czujnika), 3 (zalecana liczba kątowników), MPA-467 mm ... 647 mm (zakres pomiarowy czujnika), 4 (zalecana liczba kątowników), MPA-683 mm ... 791 mm (zakres pomiarowy czujnika), 5 (zalecana liczba kątowników), MPA-827 mm ... 1007 mm (zakres pomiarowy czujnika), 6 (zalecana liczba kątowników) | BEF-KHZPF050MPA | 2086746 |

| | Krótki opis | Typ | Nr artykułu |
|---|---|---|---|
| | • **Opis:** Adapter czujnika DSBC-63<br>• **Wymiary (szer. x wys. x dług.):** 10 mm x 16,9 mm x 53,1 mm<br>• **Materiał:** Stal nierdzewna<br>• **Szczegóły:** Stal nierdzewna V2A<br>• **Do użycia z:** MPA-107 mm ... 251 mm (zakres pomiarowy czujnika), 2 (zalecana liczba kątowników), MPA-287 mm ... 431 mm (zakres pomiarowy czujnika), 3 (zalecana liczba kątowników), MPA-467 mm ... 647 mm (zakres pomiarowy czujnika), 4 (zalecana liczba kątowników), MPA-683 mm ... 791 mm (zakres pomiarowy czujnika), 5 (zalecana liczba kątowników), MPA-827 mm ... 1007 mm (zakres pomiarowy czujnika), 6 (zalecana liczba kątowników) | BEF-KHZPF063MPA | 2086747 |
| | • **Opis:** Adapter czujnika DSBC-80<br>• **Wymiary (szer. x wys. x dług.):** 10 mm x 16,9 mm x 58,4 mm<br>• **Materiał:** Stal nierdzewna<br>• **Szczegóły:** Stal nierdzewna V2A<br>• **Do użycia z:** MPA-107 mm ... 251 mm (zakres pomiarowy czujnika), 2 (zalecana liczba kątowników), MPA-287 mm ... 431 mm (zakres pomiarowy czujnika), 3 (zalecana liczba kątowników), MPA-467 mm ... 647 mm (zakres pomiarowy czujnika), 4 (zalecana liczba kątowników), MPA-683 mm ... 791 mm (zakres pomiarowy czujnika), 5 (zalecana liczba kątowników), MPA-827 mm ... 1007 mm (zakres pomiarowy czujnika), 6 (zalecana liczba kątowników) | BEF-KHZPF080MPA | 2086748 |
| | • **Opis:** Adapter czujnika DSBC-100<br>• **Wymiary (szer. x wys. x dług.):** 10 mm x 17 mm x 59,8 mm<br>• **Materiał:** Stal nierdzewna<br>• **Szczegóły:** Stal nierdzewna V2A<br>• **Do użycia z:** MPA-107 mm ... 251 mm (zakres pomiarowy czujnika), 2 (zalecana liczba kątowników), MPA-287 mm ... 431 mm (zakres pomiarowy czujnika), 3 (zalecana liczba kątowników), MPA-467 mm ... 647 mm (zakres pomiarowy czujnika), 4 (zalecana liczba kątowników), MPA-683 mm ... 791 mm (zakres pomiarowy czujnika), 5 (zalecana liczba kątowników), MPA-827 mm ... 1007 mm (zakres pomiarowy czujnika), 6 (zalecana liczba kątowników) | BEF-KHZPF100MPA | 2086749 |
| | • **Opis:** Adapter czujnika DSBC-125<br>• **Wymiary (szer. x wys. x dług.):** 10 mm x 22,5 mm x 63,7 mm<br>• **Materiał:** Stal nierdzewna<br>• **Szczegóły:** Stal nierdzewna V2A<br>• **Do użycia z:** MPA-107 mm ... 251 mm (zakres pomiarowy czujnika), 2 (zalecana liczba kątowników), MPA-287 mm ... 431 mm (zakres pomiarowy czujnika), 3 (zalecana liczba kątowników), MPA-467 mm ... 647 mm (zakres pomiarowy czujnika), 4 (zalecana liczba kątowników), MPA-683 mm ... 791 mm (zakres pomiarowy czujnika), 5 (zalecana liczba kątowników), MPA-827 mm ... 1007 mm (zakres pomiarowy czujnika), 6 (zalecana liczba kątowników) | BEF-KHZPF125MPA | 2086750 |
| | • **Opis:** Do siłowników cięgnowych (średnica siłownika cięgnowego maks. 18 mm)<br>• **Materiał:** Aluminium, Stal nierdzewna<br>• **Szczegóły:** Stop aluminium (adapter), Stal nierdzewna V2A (śruba mocująca/ustalająca)<br>• **Do użycia z:** MPA-107 mm ... 251 mm (zakres pomiarowy czujnika), 2 (zalecana liczba kątowników), MPA-287 mm ... 431 mm (zakres pomiarowy czujnika), 3 (zalecana liczba kątowników), MPA-467 mm ... 647 mm (zakres pomiarowy czujnika), 4 (zalecana liczba kątowników), MPA-683 mm ... 791 mm (zakres pomiarowy czujnika), 5 (zalecana liczba kątowników), MPA-827 mm ... 1007 mm (zakres pomiarowy czujnika), 6 (zalecana liczba kątowników) | BEF-KHZPZ1MPA | 2065578 |
| | • **Opis:** Do siłowników okrągłych z tłoczyskami o maks. średnicy 85 mm<br>• **Materiał:** Stal nierdzewna<br>• **Szczegóły:** Stal nierdzewna V2A<br>• **Do użycia z:** MPA-107 mm ... 359 mm (zakres pomiarowy czujnika), 2 (zalecana liczba uchwytów), MPA-395 mm ... 647 mm (zakres pomiarowy czujnika), 3 (zalecana liczba uchwytów), MPA-683 mm ... 935 mm (zakres pomiarowy czujnika), 4 (zalecana liczba kątowników), MPA-971 mm ... 1007 mm (zakres pomiarowy czujnika), 5 (zalecana liczba kątowników) | BEF-KHZR085MPA | 2066626 |

| | Krótki opis | Typ | Nr artykułu |
|---|---|---|---|
| | • **Opis:** Do siłowników okrągłych z tłoczyskami o maks. średnicy 135 mm<br>• **Materiał:** Stal nierdzewna<br>• **Szczegóły:** Stal nierdzewna V2A<br>• **Do użycia z:** MPA-107 mm ... 359 mm (zakres pomiarowy czujnika), 2 (zalecana liczba uchwytów), MPA-395 mm ... 647 mm (zakres pomiarowy czujnika), 3 (zalecana liczba uchwytów), MPA-683 mm ... 935 mm (zakres pomiarowy czujnika), 4 (zalecana liczba kątowników), MPA-971 mm ... 1007 mm (zakres pomiarowy czujnika), 5 (zalecana liczba kątowników) | BEF-KHZR135MPA | 2066627 |
| | • **Opis:** Do siłowników okrągłych z tłoczyskami o maks. średnicy 210 mm<br>• **Materiał:** Stal nierdzewna<br>• **Szczegóły:** Stal nierdzewna V2A<br>• **Do użycia z:** MPA-107 mm ... 359 mm (zakres pomiarowy czujnika), 2 (zalecana liczba uchwytów), MPA-395 mm ... 647 mm (zakres pomiarowy czujnika), 3 (zalecana liczba uchwytów), MPA-683 mm ... 935 mm (zakres pomiarowy czujnika), 4 (zalecana liczba kątowników), MPA-971 mm ... 1007 mm (zakres pomiarowy czujnika), 5 (zalecana liczba kątowników) | BEF-KHZR210MPA | 2066628 |
| | • **Opis:** Do siłowników z rowkiem teowym<br>• **Materiał:** Stal nierdzewna, Mosiądz<br>• **Szczegóły:** Stal nierdzewna V2A (kątownik/śruba mocująca), Mosiądz (śruba mocująca/wpust przesuwny)<br>• **Do użycia z:** MPA-107 mm ... 251 mm (zakres pomiarowy czujnika), 2 (zalecana liczba kątowników), MPA-287 mm ... 431 mm (zakres pomiarowy czujnika), 3 (zalecana liczba kątowników), MPA-467 mm ... 647 mm (zakres pomiarowy czujnika), 4 (zalecana liczba kątowników), MPA-683 mm ... 791 mm (zakres pomiarowy czujnika), 5 (zalecana liczba kątowników), MPA-827 mm ... 1007 mm (zakres pomiarowy czujnika), 6 (zalecana liczba kątowników) | BEF-KHZT01MPA | 2065575 |
| | • **Opis:** Adapter czujnika CP96-63<br>• **Wymiary (szer. x wys. x dług.):** 10 mm x 11,7 mm x 12,6 mm<br>• **Materiał:** Stal nierdzewna<br>• **Szczegóły:** Stal nierdzewna V2A<br>• **Do użycia z:** MPA-107 mm ... 251 mm (zakres pomiarowy czujnika), 2 (zalecana liczba kątowników), MPA-287 mm ... 431 mm (zakres pomiarowy czujnika), 3 (zalecana liczba kątowników), MPA-467 mm ... 647 mm (zakres pomiarowy czujnika), 4 (zalecana liczba kątowników), MPA-683 mm ... 791 mm (zakres pomiarowy czujnika), 5 (zalecana liczba kątowników), MPA-827 mm ... 1007 mm (zakres pomiarowy czujnika), 6 (zalecana liczba kątowników) | BEF-KHZTS063MPA | 2086756 |
| | • **Opis:** Adapter czujnika CP96-80<br>• **Wymiary (szer. x wys. x dług.):** 10 mm x 13,7 mm x 14,8 mm<br>• **Materiał:** Stal nierdzewna<br>• **Szczegóły:** Stal nierdzewna V2A<br>• **Do użycia z:** MPA-107 mm ... 251 mm (zakres pomiarowy czujnika), 2 (zalecana liczba kątowników), MPA-287 mm ... 431 mm (zakres pomiarowy czujnika), 3 (zalecana liczba kątowników), MPA-467 mm ... 647 mm (zakres pomiarowy czujnika), 4 (zalecana liczba kątowników), MPA-683 mm ... 791 mm (zakres pomiarowy czujnika), 5 (zalecana liczba kątowników), MPA-827 mm ... 1007 mm (zakres pomiarowy czujnika), 6 (zalecana liczba kątowników) | BEF-KHZTS080MPA | 2086757 |
| | • **Opis:** Adapter czujnika CP96-100<br>• **Wymiary (szer. x wys. x dług.):** 10 mm x 12,9 mm x 14,8 mm<br>• **Materiał:** Stal nierdzewna<br>• **Szczegóły:** Stal nierdzewna V2A<br>• **Do użycia z:** MPA-107 mm ... 251 mm (zakres pomiarowy czujnika), 2 (zalecana liczba kątowników), MPA-287 mm ... 431 mm (zakres pomiarowy czujnika), 3 (zalecana liczba kątowników), MPA-467 mm ... 647 mm (zakres pomiarowy czujnika), 4 (zalecana liczba kątowników), MPA-683 mm ... 791 mm (zakres pomiarowy czujnika), 5 (zalecana liczba kątowników), MPA-827 mm ... 1007 mm (zakres pomiarowy czujnika), 6 (zalecana liczba kątowników) | BEF-KHZTS100MPA | 2086758 |

| | Krótki opis | Typ | Nr artykułu |
|---|---|---|---|
| | • **Opis:** Adapter czujnika CP96-125<br>• **Wymiary (szer. x wys. x dług.):** 10 mm x 12,2 mm x 14,6 mm<br>• **Materiał:** Stal nierdzewna<br>• **Szczegóły:** Stal nierdzewna V2A<br>• **Do użycia z:** MPA-107 mm ... 251 mm (zakres pomiarowy czujnika), 2 (zalecana liczba kątowników), MPA-287 mm ... 431 mm (zakres pomiarowy czujnika), 3 (zalecana liczba kątowników), MPA-467 mm ... 647 mm (zakres pomiarowy czujnika), 4 (zalecana liczba kątowników), MPA-683 mm ... 791 mm (zakres pomiarowy czujnika), 5 (zalecana liczba kątowników), MPA-827 mm ... 1007 mm (zakres pomiarowy czujnika), 6 (zalecana liczba kątowników) | BEF-KHZTS125MPA | 2086759 |
| Pozostałe | | | |
| | • **Segment produktów:** Magnesy<br>• **Rodzina produktów:** Magnesy pozycjonujące<br>• **Opis:** Magnes z otworem do mocowania na śrubę z łbem wpuszczanym M3<br>• **Materiał:** Twardy ferryt | Magnes | 5327349 |
| 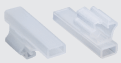 | • **Opis:** Uchwyt na etykiety, 2,5 mm do 3,5 mm, 10 szt.<br>• **Materiał:** Tworzywo sztuczne<br>• **Szczegóły:** TPU<br>• **Jednostka opakowania:** 10 sztuk | UCHWYT NA ETYKIETY | 2086019 |

## Polecane usługi

Więcej usług ➜ www.sick.com/MPA

| | Typ | Nr artykułu |
|---|---|---|
| Function Block Factory | | |
| • **Opis:** Function Block Factory to narzędzie inżynieryjne – Engineering Tool – do tworzenia bloków funkcyjnych specyficznych dla urządzenia i środowiska, które umożliwiają integrację czujników IO-Link ze sterownikami programowalnymi. Function Block Factory obsługuje typowe sterowniki programowalne (sterowniki PLC) różnych producentów, np. takich jak Siemens, Beckhoff, Rockwell Automation, B&R i innych. Więcej informacji na temat FBF można znaleźć <a href="https://fbf.cloud.sick.com" target="_blank">tutaj</a>.<br>• **Udostępnianie:** Klienci mogą uzyskać dostęp do Function Block Factory i licencji za pośrednictwem strony <a href="https://fbf.cloud.sick.com"target="_blank">https://fbf.cloud.sick.com.</a> | Function Block Factory | Na zapytanie |

# SICK W SKRÓCIE

Firma SICK należy do czołowych producentów inteligentnych czujników i rozwiązań wykorzystujących czujniki do zastosowań przemysłowych. Wyjątkowa gama produktów i usług stwarza idealną podstawę dla bezpiecznego i wydajnego sterowania procesami, ochrony ludzi przed wypadkami i unikania zanieczyszczenia środowiska.

Mamy szerokie doświadczenie w różnych branżach i znamy występujące w nich procesy oraz wymagania. Nasze inteligentne czujniki zapewniają klientom dokładnie to, czego im potrzeba. W centrach aplikacji w Europie, Azji i Ameryce Północnej rozwiązania systemowe są testowane i optymalizowane pod kątem potrzeb konkretnych klientów. Wszystko to sprawia, że jesteśmy niezawodnym dostawcą i partnerem w zakresie rozwoju.

Naszą ofertę dopełniają kompleksowe usługi: rozwiązania SICK LifeTime Services wspierają klientów w trakcie całego cyklu użytkowania maszyny i dbają o bezpieczeństwo i produktywność.

**Właśnie tak rozumiemy hasło „Sensor Intelligence".**

# BLISKO KLIENTA NA CAŁYM ŚWIECIE:

Osoby kontaktowe i pozostałe lokalizacje → www.sick.com