Karta charakterystyki online

LFP3000-E4NMB

LFP Cubic

CZUJNIKI POZIOMU NAPEŁNIENIA

SICK
Sensor Intelligence.

Rysunek może się różnić

Informacje do zamówienia

Typ	Nr artykułu
LFP3000-E4NMB	1066787

więcej wersji urządzeń i akcesoriów ➜ www.sick.pl/LFP_Cubic

Szczegółowe dane techniczne

Cechy

Medium	Ciecze
Typ detekcji	Stan graniczny, ciągły
Wykonanie	Standard
Typ sondy	Sonda linkowa
Długość sondy	3.000 mm
Ciśnienie procesu	–1 bar ... 10 bar
Temperatura procesu	–20 °C ... +100 °C
Certyfikat GOST	✓
Certyfikat RoHS	✓
IO-Link	✓
Certyfikat cULus	✓

Wydajność

Dokładność elementu pomiarowego	± 5 mm [1)]
Powtarzalność	≤ 2 mm
Rozdzielczość	< 2 mm
Czas odpowiedzi	< 400 ms
Stała dielektryczna	≥ 5 w przypadku sondy prętowej/linkowej ≥ 1,8 z rurą współosiową
Przewodność	Bez ograniczenia
Maksymalna szybkość zmiany poziomu	≤ 500 mm/s
Obszar nieaktywny przy przyłączu procesowym	25 mm [2)]
Obszar nieaktywny na końcu sondy	10 mm [1)]
MTTF	194,3 lat(a) (EN ISO 13849-1)

[1)] W warunkach odniesienia z wodą.
[2)] Przy sparametryzowanym zbiorniku z wodą w warunkach odniesienia, w przeciwnym razie 40 mm.

Instalacja elektryczna

Napięcie zasilania	12 V DC ... 30 V DC [1]
Pobór prądu	≤ 100 mA przy 24 V DC bez obciążenia wyjściowego
Czas inicjalizacji	≤ 5 s
Klasa ochrony	III
Typ przyłącza	Wtyczka okrągła M12 x 1, 5-bieg.
Sygnał wyjściowy	4 mA ... 20 mA / 0 V ... 10 V przełączane automatycznie w zależności od obciążenia wyjścia, 1 wyjście tranzystorowe PNP (Q1) i 1 wyjście tranzystorowe PNP/NPN (Q2) z możliwością przełączania
Obciążenie wyjścia	4 mA ... 20 mA < 500 Ω przy Uv > 15 V, 4 mA ... 20 mA < 350 Ω przy Uv > 12 V, 0 V ... 10 V > 750 Ω przy Uv >= 14 V
Histereza	Min. 2 mm, dowolnie ustawiane
Napięcie sygnału HIGH	U_V - 2 V
Napięcie sygnału LOW	≤ 2 V
Prąd wyjściowy	< 100 mA
Obciążenie indukcyjne	< 1 H
Obciążeniem pojemnościowe	100 nF
Stopień ochrony	IP 67: EN 60529
Dryft temperaturowy	< 0,1 mm/K
Dolny poziom sygnału	3,8 mA ... 4 mA
Górny poziom sygnału	20 mA ... 20,5 mA
EMC	EN 61326-1:2006, 2004/108/EG

[1] Wszystkie przyłącza są zabezpieczone przed zamianą biegunów. Wszystkie wyjścia są zabezpieczone przed przeciążeniem i zwarciem.

Mechanika

Materiały mające kontakt z mediami	1.4404, PTFE
Przyłącze procesowe	G ¾ A
Materiał obudowy	Tworzywo sztuczne PBT
Maks. obciążenie sondy	≤ 6 Nm

Dane dotyczące otoczenia

Temperatura otoczenia podczas pracy	–20 °C ... +60 °C
Temperatura otoczenia – przechowywanie	–40 °C ... +80 °C

Rysunek wymiarowy (Wymiary w mm)

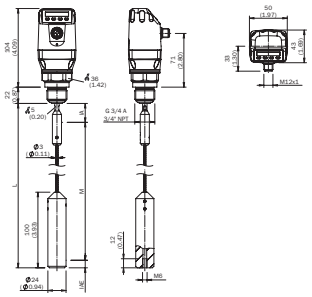

① M: zakres pomiarowy
② Dł.: długość sondy
③ IA: obszar nieaktywny na przyłączu procesowym 25 mm
④ IAE: obszar nieaktywny na końcu sondy 10 mm

Typ przyłącza

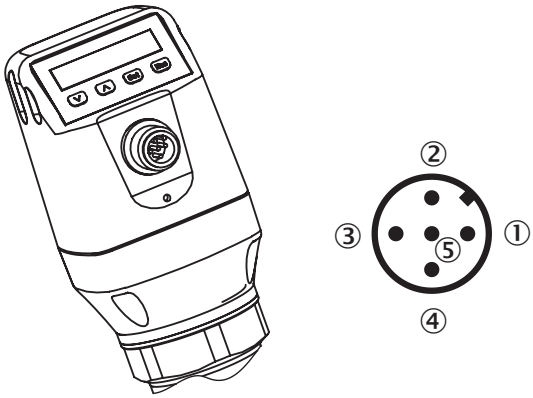

① L^+: napięcie zasilające, kolor brązowy
② Q_A: analogowe wyjście prądowe/wyjście napięcia, biały
③ M: masa, masa odniesienia dla wyjścia prądowego/wyjścia napięcia, kolor niebieski
④ C/Q_1: wyjście przełączające 1, PNP/komunikacja IO-Link, czarny
⑤ Q_2: wyjście przełączające 2, PNP/NPN, szary

Instrukcje dotyczące montażu

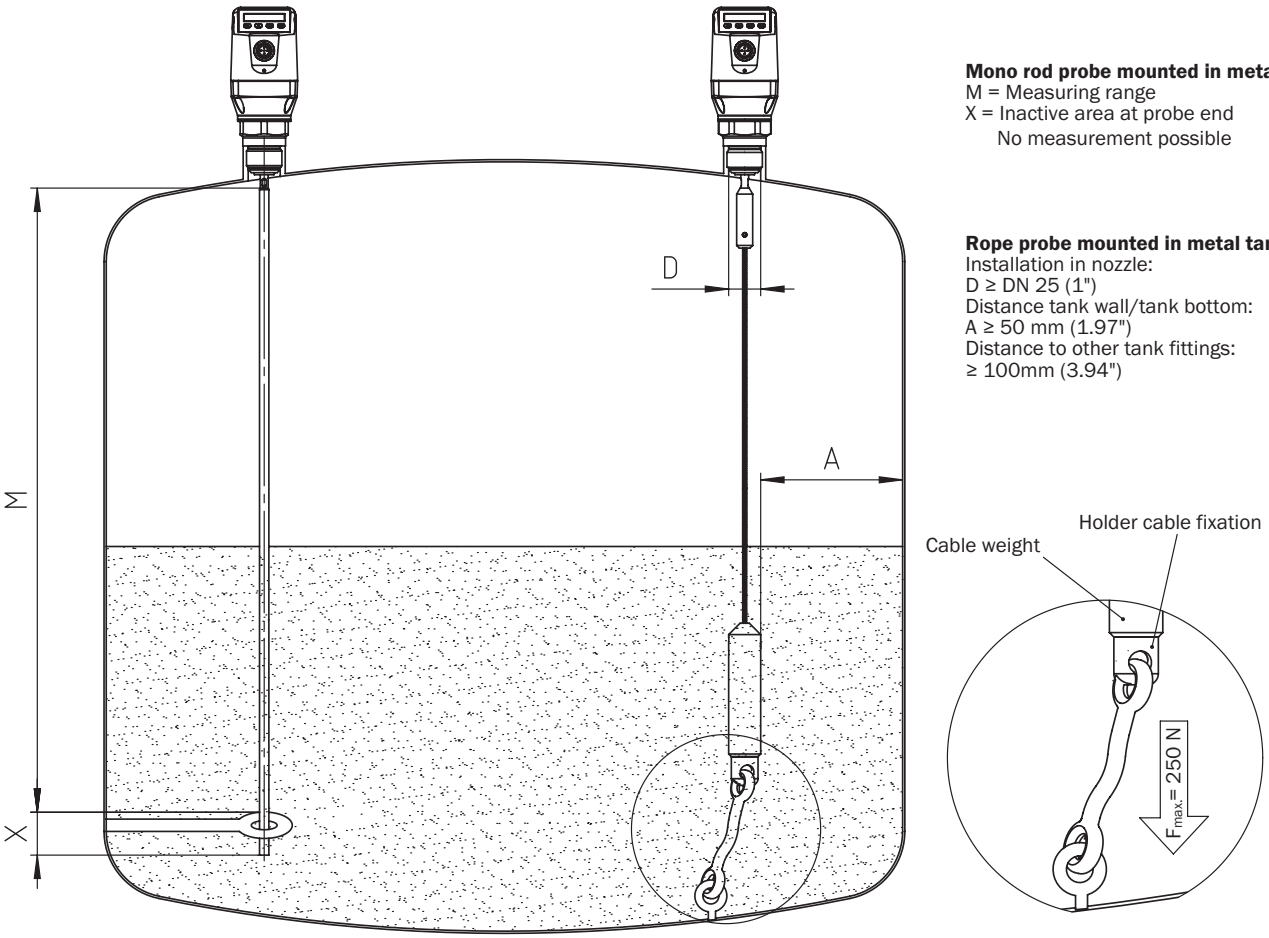

Mono rod probe mounted in metal tank
M = Measuring range
X = Inactive area at probe end
No measurement possible

Rope probe mounted in metal tank
Installation in nozzle:
D ≥ DN 25 (1")
Distance tank wall/tank bottom:
A ≥ 50 mm (1.97")
Distance to other tank fittings:
≥ 100mm (3.94")

Zalecane akcesoria

więcej wersji urządzeń i akcesoriów ➜ www.sick.pl/LFP_Cubic

	Krótki opis	Typ	Nr artykułu
Kołnierze			
	Adapter przyłącza procesowego G ¾ na G1	BEF-HA-G1BSP1-LFP1	2067603
	Kołnierz przyspawywany G 3/4"	BEF-FL-GEWG34-LFP1	2082150
Kątowniki mocujące i płytki mocujące			
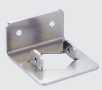	Kątownik mocujący, z materiałami mocującymi	BEF-FL-304LFP-HLDR	2077391
Złącza wtykowe i przewody			

	Krótki opis	Typ	Nr artykułu
	Głowica A: Gniazdo, M12, 5 pinów, prosty Głowica B: Przewód Przewód: PVC, nieekranowany, 2 m	DOL-1205-G02M	6008899
	Głowica A: Gniazdo, M12, 5 pinów, prosty Głowica B: Przewód Przewód: nadaje się do zastosowania w prowadnikach kabli, PUR, bezhalogenowy, nie-ekranowany, 2 m	DOL-1205-G02MC	6025906
	Głowica A: Gniazdo, M12, 5 pinów, prosty Głowica B: Przewód Przewód: PVC, nieekranowany, 5 m	DOL-1205-G05M	6009868
	Głowica A: Gniazdo, M12, 5 pinów, prosty Głowica B: Przewód Przewód: nadaje się do zastosowania w prowadnikach kabli, PUR, bezhalogenowy, nie-ekranowany, 5 m	DOL-1205-G05MC	6025907
	Głowica A: Gniazdo, M12, 5 pinów, prosty Głowica B: Przewód Przewód: PVC, nieekranowany, 10 m	DOL-1205-G10M	6010544
	Głowica A: Gniazdo, M12, 5 pinów, prosty Głowica B: Przewód Przewód: nadaje się do zastosowania w prowadnikach kabli, PUR, bezhalogenowy, nie-ekranowany, 10 m	DOL-1205-G10MC	6025908
	Głowica A: Gniazdo, M12, 5 pinów, kątowy Głowica B: Przewód Przewód: PVC, nieekranowany, 2 m	DOL-1205-W02M	6008900
	Głowica A: Gniazdo, M12, 5 pinów, kątowy Głowica B: Przewód Przewód: nadaje się do zastosowania w prowadnikach kabli, PUR, bezhalogenowy, nie-ekranowany, 2 m	DOL-1205-W02MC	6025909
	Głowica A: Gniazdo, M12, 5 pinów, kątowy Głowica B: Przewód Przewód: PVC, nieekranowany, 5 m	DOL-1205-W05M	6009869
	Głowica A: Gniazdo, M12, 5 pinów, kątowy Głowica B: Przewód Przewód: nadaje się do zastosowania w prowadnikach kabli, PUR, bezhalogenowy, nie-ekranowany, 5 m	DOL-1205-W05MC	6025910
	Głowica A: Gniazdo, M12, 5 pinów, kątowy Głowica B: Przewód Przewód: PVC, nieekranowany, 10 m	DOL-1205-W10M	6010542
	Głowica A: Gniazdo, M12, 5 pinów, kątowy Głowica B: Przewód Przewód: nadaje się do zastosowania w prowadnikach kabli, PUR, bezhalogenowy, nie-ekranowany, 10 m	DOL-1205-W10MC	6025911

USmod 4c int43

Australia
Phone +61 3 9457 0600
1800 33 48 02 – tollfree
E-Mail sales@sick.com.au

Belgium/Luxembourg
Phone +32 (0)2 466 55 66
E-Mail info@sick.be

Brasil
Phone +55 11 3215-4900
E-Mail marketing@sick.com.br

Canada
Phone +1 905 771 14 44
E-Mail information@sick.com

Česká republika
Phone +420 2 57 91 18 50
E-Mail sick@sick.cz

China
Phone +86 4000 121 000
E-Mail info.china@sick.net.cn
Phone +852-2153 6300
E-Mail ghk@sick.com.hk

Danmark
Phone +45 45 82 64 00
E-Mail sick@sick.dk

Deutschland
Phone +49 211 5301-301
E-Mail info@sick.de

España
Phone +34 93 480 31 00
E-Mail info@sick.es

France
Phone +33 1 64 62 35 00
E-Mail info@sick.fr

Great Britain
Phone +44 (0)1727 831121
E-Mail info@sick.co.uk

India
Phone +91–22–4033 8333
E-Mail info@sick-india.com

Israel
Phone +972-4-6801000
E-Mail info@sick-sensors.com

Italia
Phone +39 02 27 43 41
E-Mail info@sick.it

Japan
Phone +81 (0)3 5309 2112
E-Mail support@sick.jp

Magyarország
Phone +36 1 371 2680
E-Mail office@sick.hu

Nederland
Phone +31 (0)30 229 25 44
E-Mail info@sick.nl

Norge
Phone +47 67 81 50 00
E-Mail sick@sick.no

Österreich
Phone +43 (0)22 36 62 28 8-0
E-Mail office@sick.at

Polska
Phone +48 22 837 40 50
E-Mail info@sick.pl

România
Phone +40 356 171 120
E-Mail office@sick.ro

Russia
Phone +7-495-775-05-30
E-Mail info@sick.ru

Schweiz
Phone +41 41 619 29 39
E-Mail contact@sick.ch

Singapore
Phone +65 6744 3732
E-Mail sales.gsg@sick.com

Slovenija
Phone +386 (0)1-47 69 990
E-Mail office@sick.si

South Africa
Phone +27 11 472 3733
E-Mail info@sickautomation.co.za

South Korea
Phone +82 2 786 6321/4
E-Mail info@sickkorea.net

Suomi
Phone +358-9-25 15 800
E-Mail sick@sick.fi

Sverige
Phone +46 10 110 10 00
E-Mail info@sick.se

Taiwan
Phone +886-2-2375-6288
E-Mail sales@sick.com.tw

Türkiye
Phone +90 (216) 528 50 00
E-Mail info@sick.com.tr

United Arab Emirates
Phone +971 (0) 4 8865 878
E-Mail info@sick.ae

USA/México
Phone +1(952) 941-6780
1 800-325-7425 – tollfree
E-Mail info@sickusa.com

More representatives and agencies at **www.sick.com**